Kanat Kalıbı

4 Bölümden Oluşur

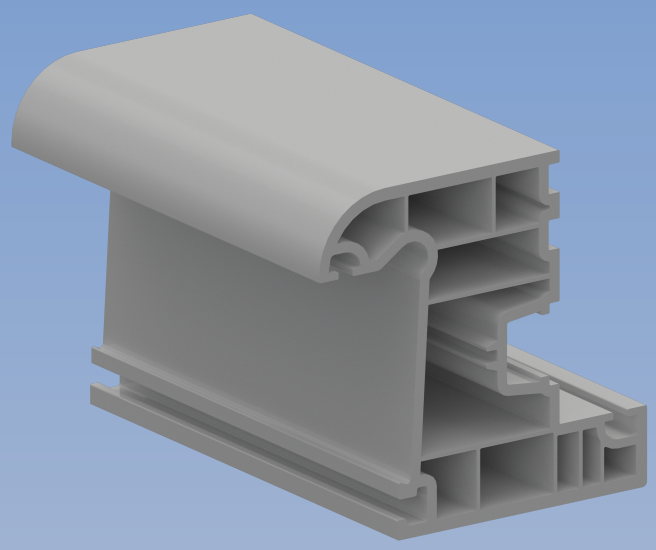

1. Sıcak Kafa

Plakalar ve Isıtıcı Rezistanslardan oluşur

2. Kalibre

Kalibre sayısı hız, et kalınlığı ve odacık sayısına göre farklılık gösterir.

3. Element

Element sayısı hız, et kalınlığı ve odacık sayısına göre farklılık gösterir.

4. Havuz

Havuz Sayısı hız, et kalınlığı ve odacık sayısına göre farklılık gösterir.

Hız:	2-4 mt /dak. Arasında Kalibre sayısına ;et kalınlığına ve odacık sayısına göre değişiklik gösterir.
Malzeme:	2316 Avrupa Menşei Takım Çeliği
Garanti:	1 yıl

Since 2005

Güven Kalıp

Makina Kalıp Metal Plastik San. Tic. Ltd. Şti.